バタフライ第 44 回全日本クラブ卓球選手権大会
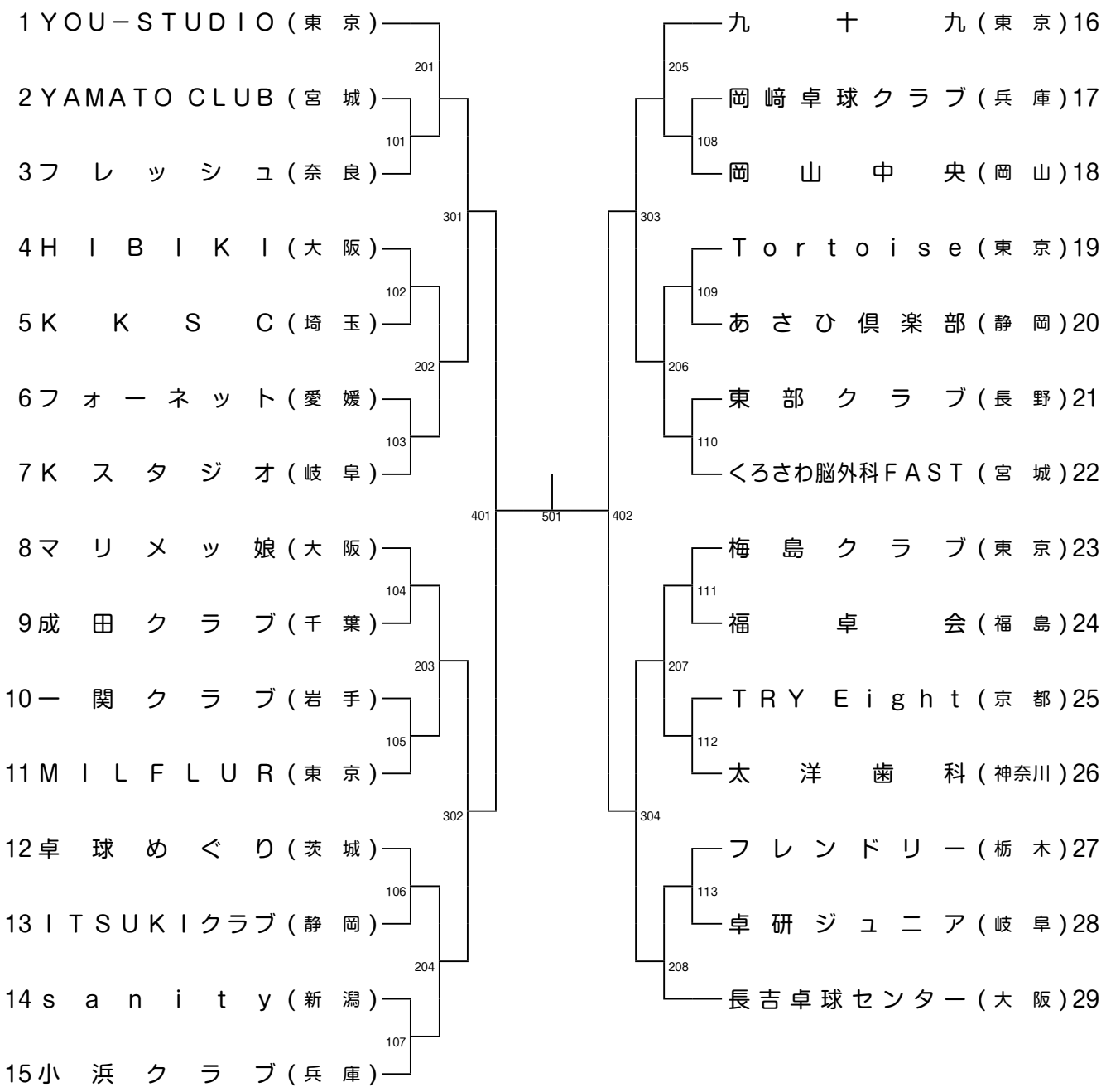
女子 30 歳以上の部